INSTALLATION CHANNEL

046-400401X

Progetto / Tipo

Appunti

Quantità / Data

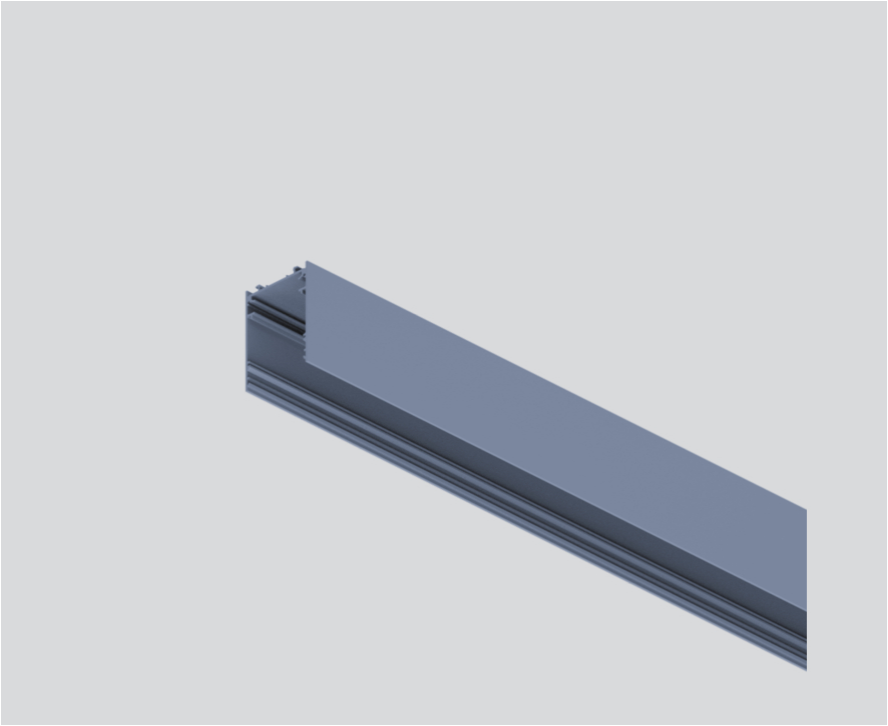

Generale

colori speciali

Dati fisici

lunghezza 1172 mm | larghezza 60 mm | altezza 80 mm

1.7 kg

['046-400401X'] I dati tecnici indicati sono valori caratteristici per una temperatura ambiente di 25°C. I dati relativi al flusso luminoso sono inizialmente soggetti a una tolleranza del +/- 10%, quelli relativi alla potenza di allacciamento a una tolleranza del +/- 10% e quelli relativi alla temperatura di colore a una tolleranza di +/- 150 Kelvin. Non si risponde di eventuali refusi ed errori di stampa. Si applicano le condizioni generali di contratto (CGC) della XAL GmbH.
© XAL GmbH · Auer-Welsbach-Gasse 36 · 8055 Graz · Austria · www.xal.com