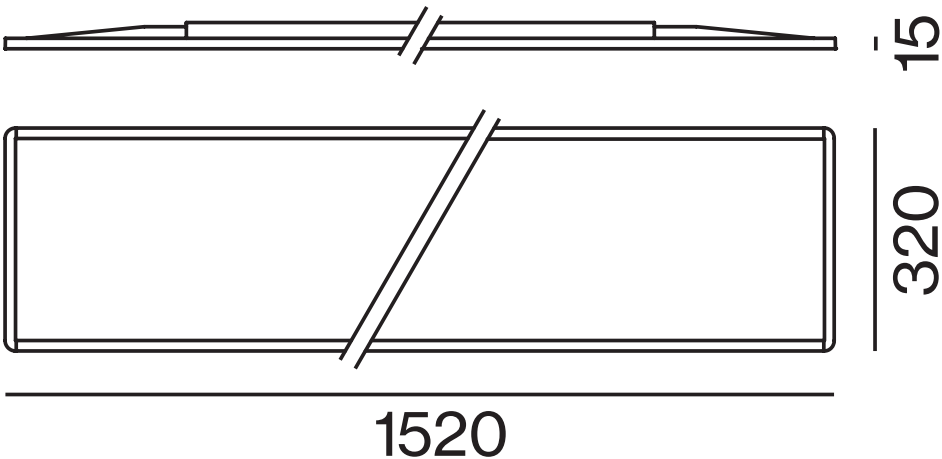
15
320
1520