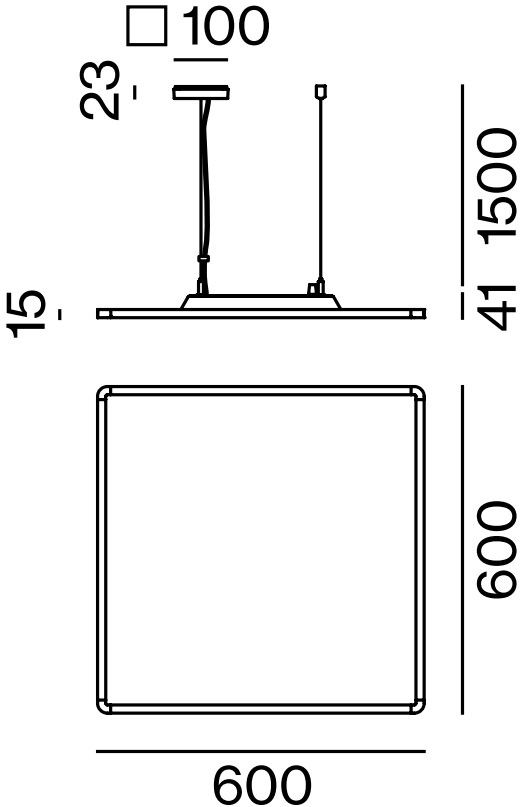
□100
23
1500
15
41
600
600