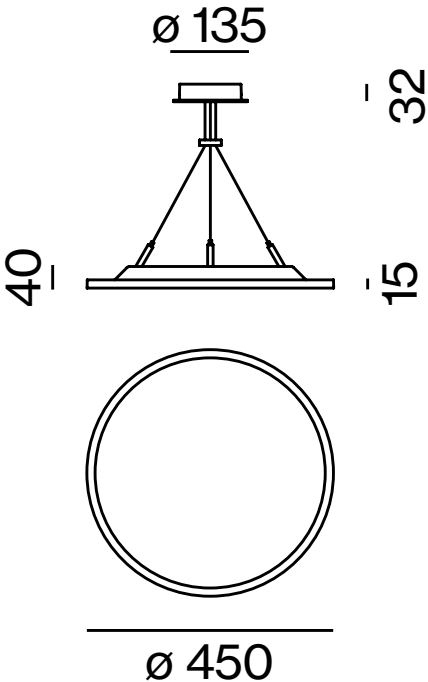
ø 135
32
40
15
ø 450