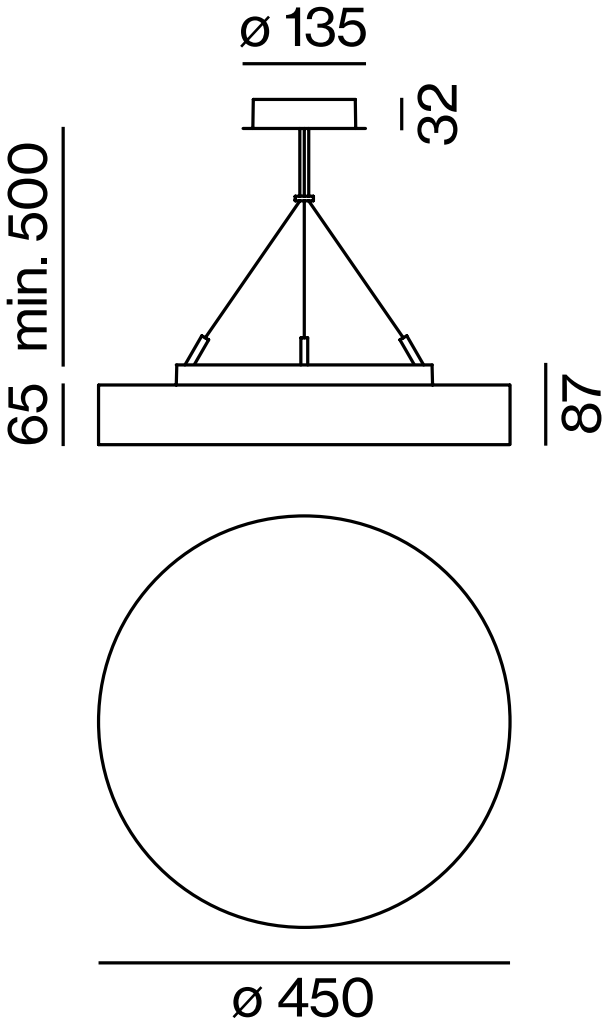
ø 135
32
min. 500
65
87
ø 450