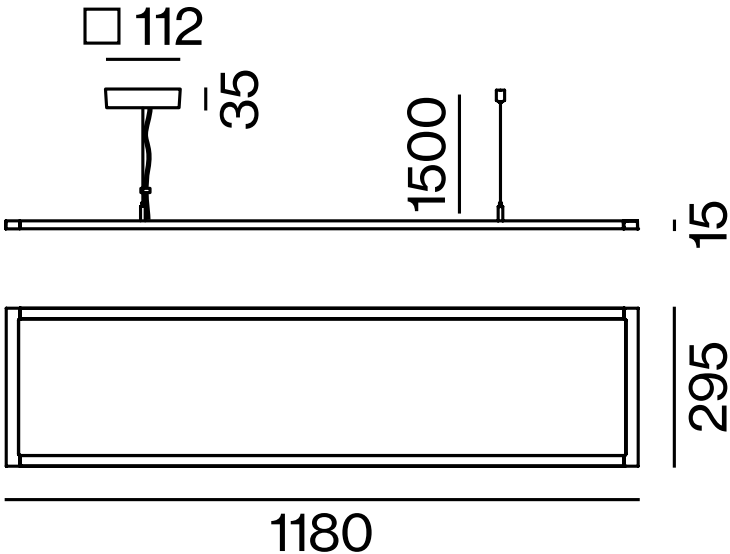
□ 112
35
1500
15
295
1180