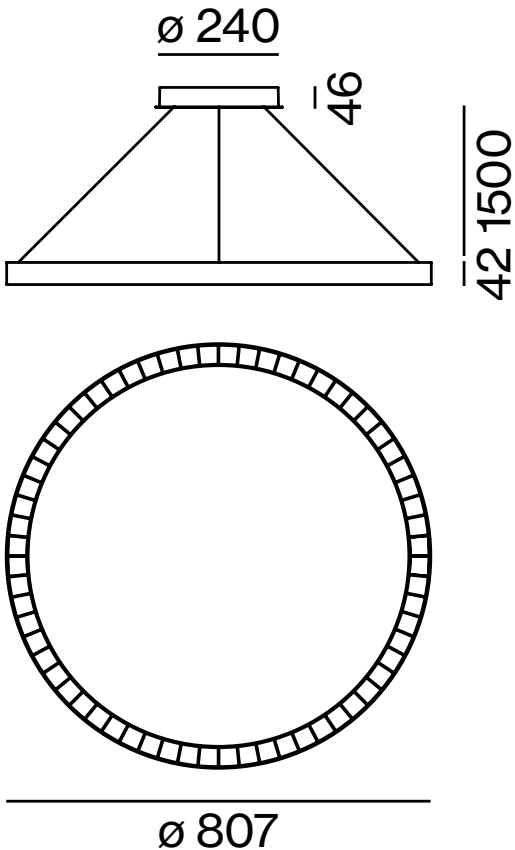
ø 240
46
1500
42
ø 807