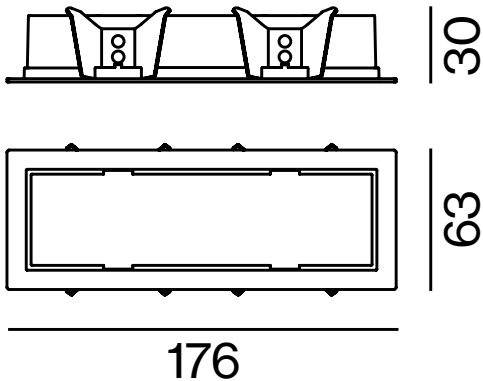
30
63
176