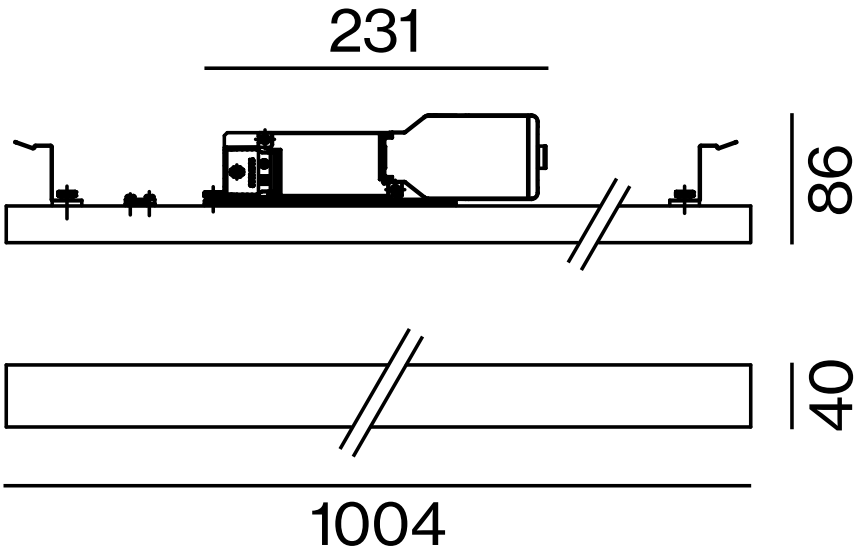
231
86
40
1004