INSTALLATION
CHANNEL

042-100201X

Projet / Type

Notes

Quantitè / Date

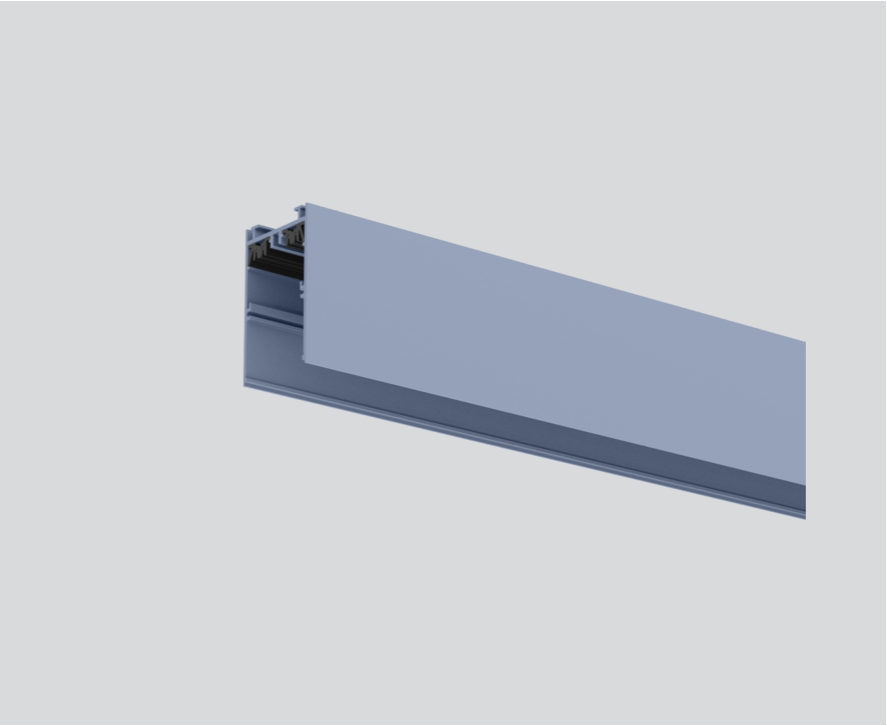

Général

couleurs spéciales

Physique

longueur 1000 mm | largeur 40 mm | hauteur 65 mm

Dessin de fabrication

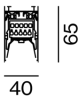

© XAL GmbH · Auer-Welsbach-Gasse 36 · 8055 Graz · Austria · www.xal.com