INSTALLATION CHANNEL with trim

042-700601G

Projet / Type

Notes

Quantitè / Date

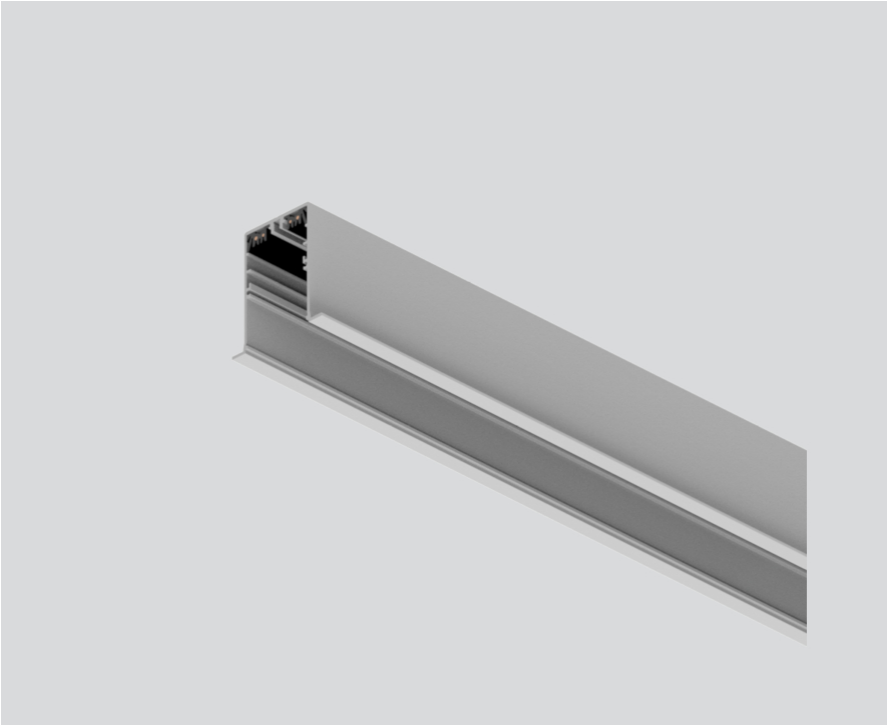

Général

aluminium blanc | RAL 9006 [1]

Physique

longueur 3000 mm | largeur 55 mm | hauteur 60 mm

3.2 kg

Découpe

longueur 3010 mm | largeur 45 mm

profondeur de l'encastrement 100 mm

[1] Code RAL

['042-700601G'] Les caractéristiques techniques sont des valeurs assignées pour une température ambiante de 25°C. Les données de flux lumineux sont soumises à une tolérance initiale de +/- 10%, celles de puissance électrique connectée à une tolérance initiale de +/- 10% et celles de température de couleur initiale de +/- 150 kelvins. Nous déclinons toute responsabilité relativement à d'éventuelles erreurs d'impression. Les CGV de XAL GmbH s'appliquent.
© XAL GmbH · Auer-Welsbach-Gasse 36 · 8055 Graz · Austria · www.xal.com