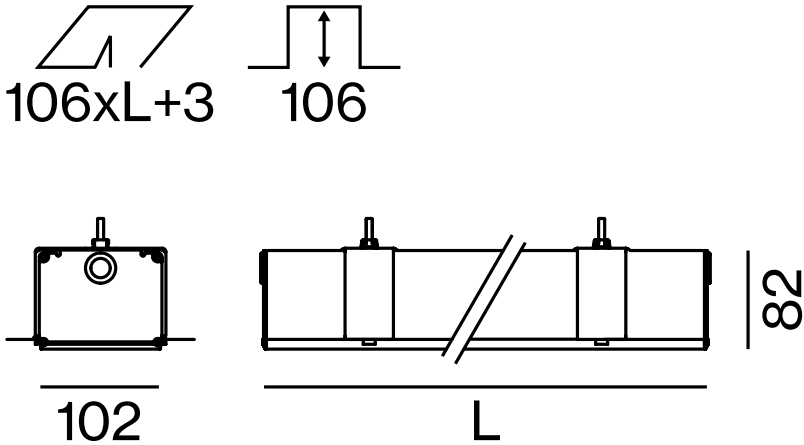
106xL+3
106
82
102
L