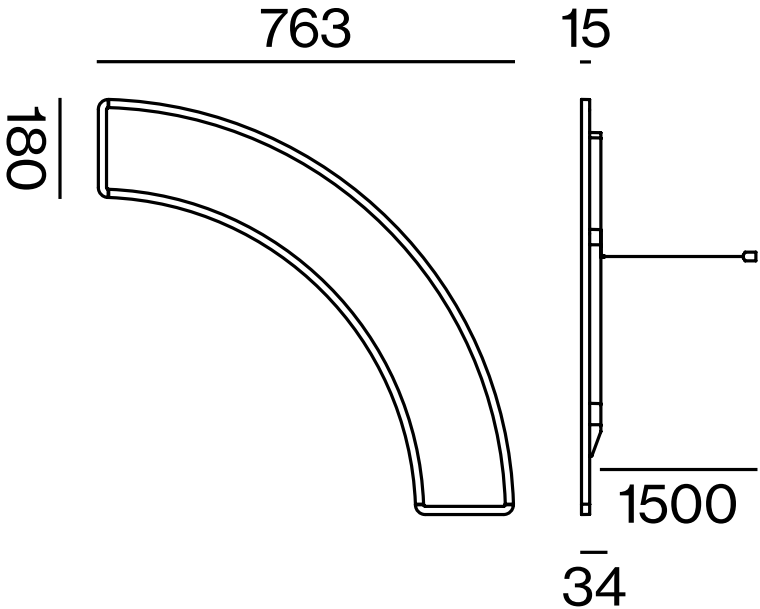
763
15
180
1500
34