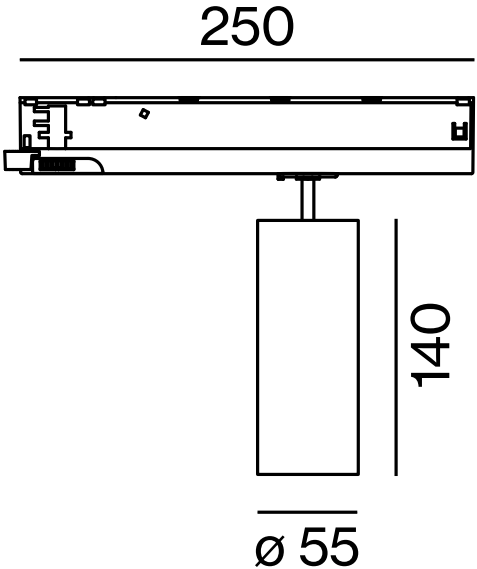
250
140
ø 55