# INSTALLATION CHANNEL

046-400901X

Proyecto / Tipo

Notas

Cantidad / Fecha

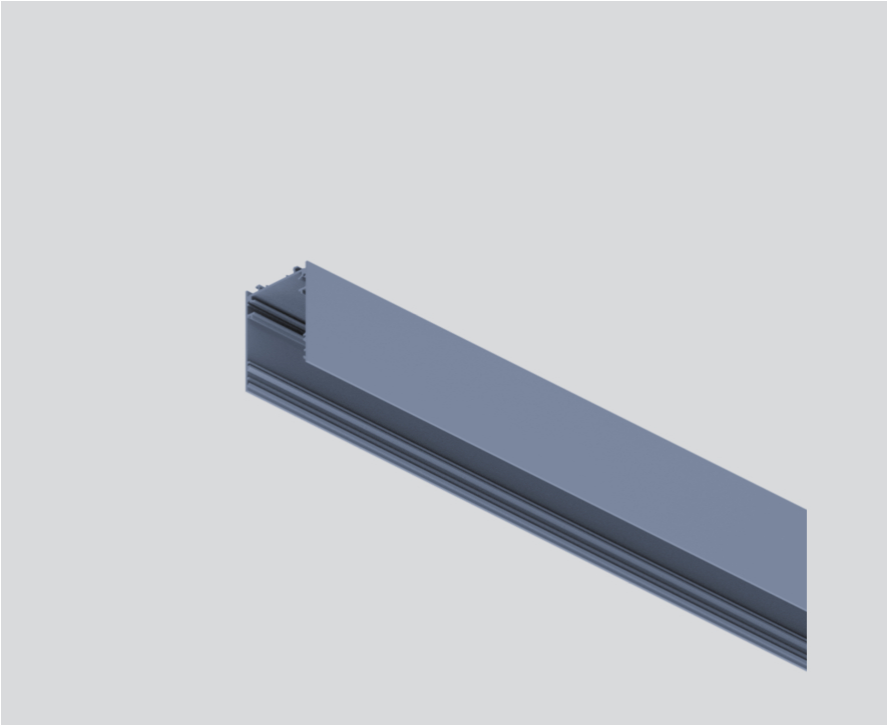

## General

colores especiales

## Físico

longitud 3000 mm | ancho 60 mm | altura 80 mm
4.2 kg

['046-400901X'] Los datos técnicos se refieren a los valores de medición para una temperatura ambiente de 25 °C. Los datos relativos al flujo luminoso están sujetos inicialmente a una tolerancia de ±10 %; los relativos a la potencia de conexión eléctrica, inicialmente a una tolerancia de ±10 %; y los relativos a la temperatura del color, inicialmente a ±150 K. Non nos hacemos responsables de posibles errores de impresión. Se aplican las Condiciones Generales de Contratación de XAL GmbH.
© XAL GmbH · Auer-Welsbach-Gasse 36 · 8055 Graz · Austria · www.xal.com