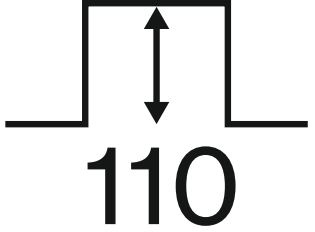
110

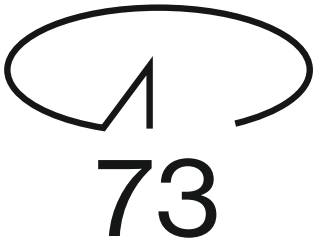
73

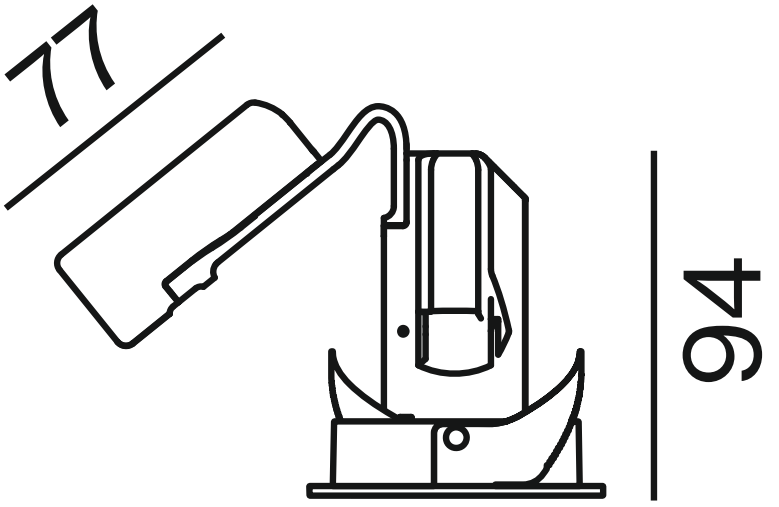
77
94

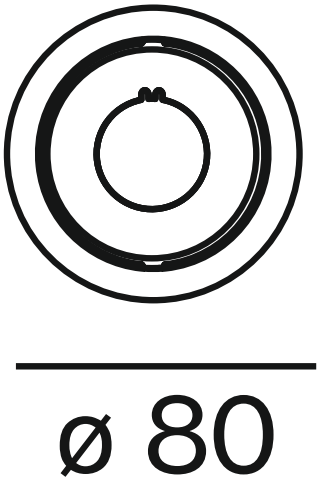
ø 80