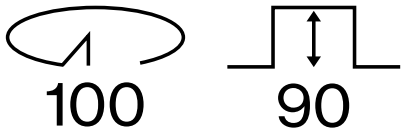
100
90

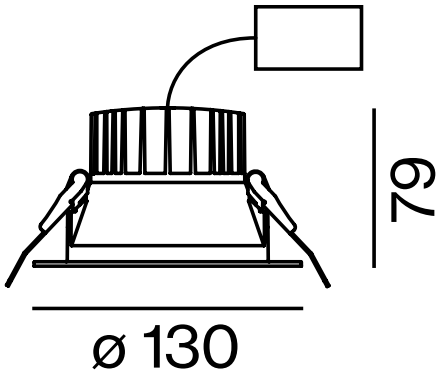
79
ø 130