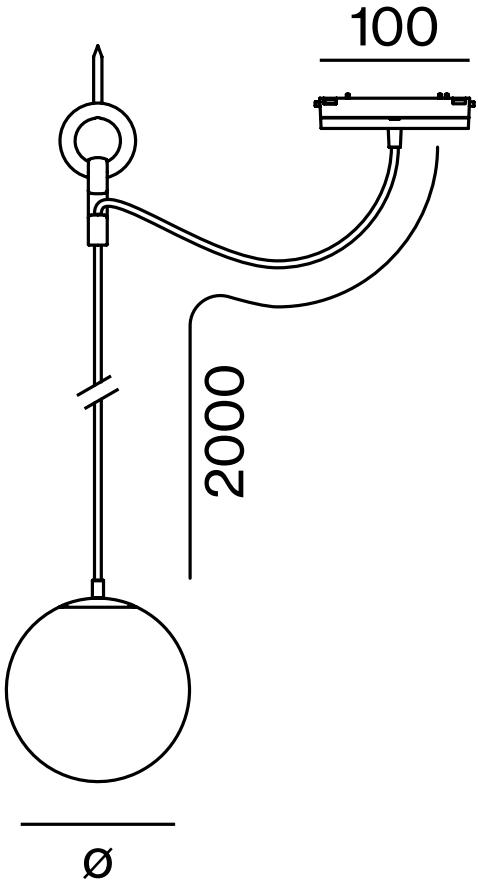
100
2000
Ø