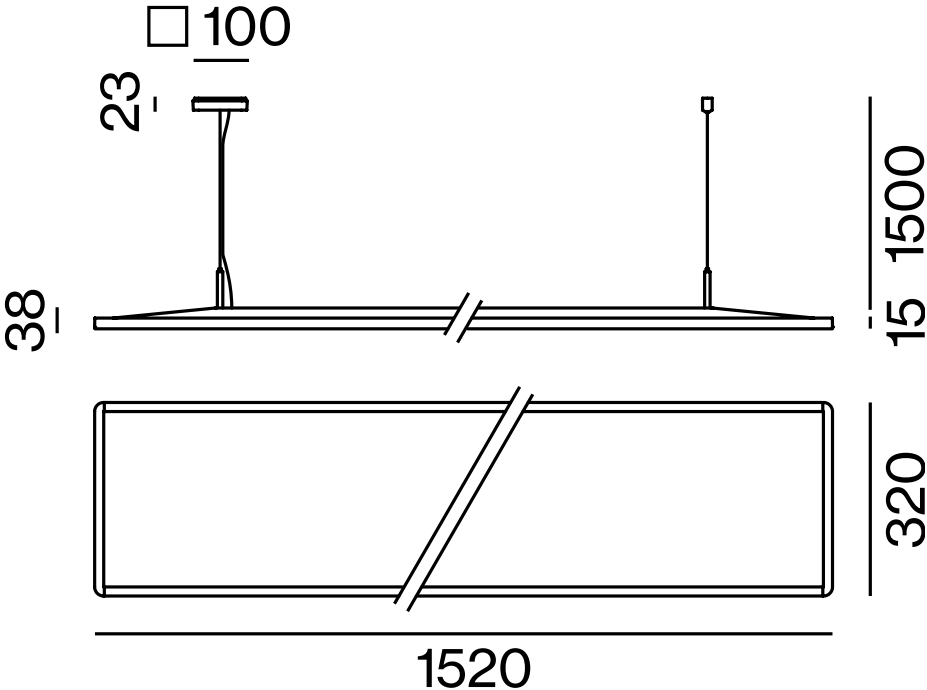
□ 100
23
38
1500
15
320
1520