150

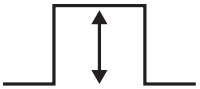
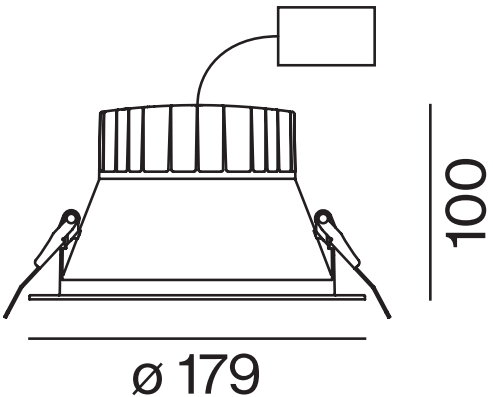
110