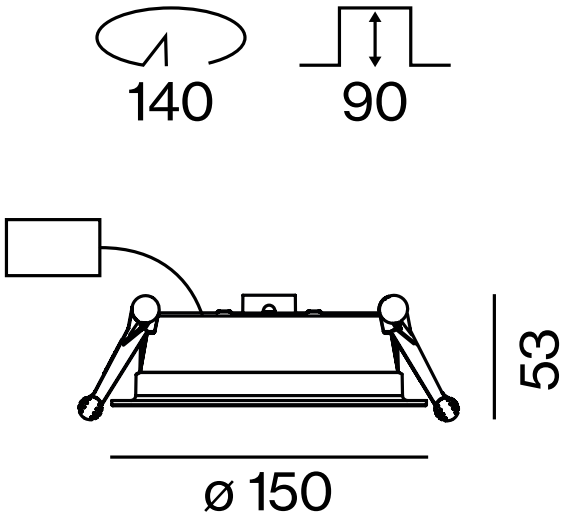
140
90
53
ø 150