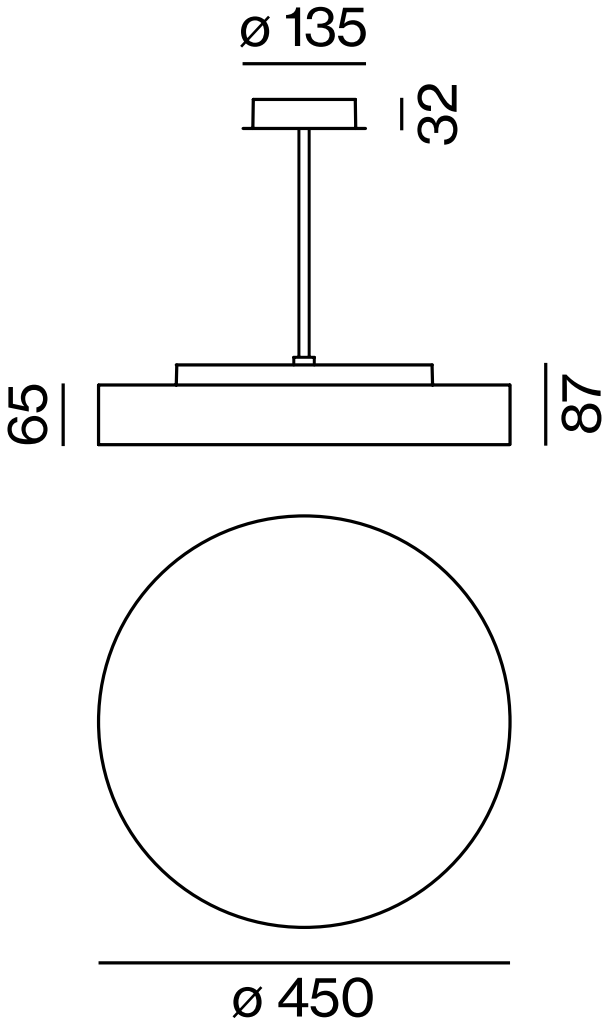
ø 135
32
65
87
ø 450