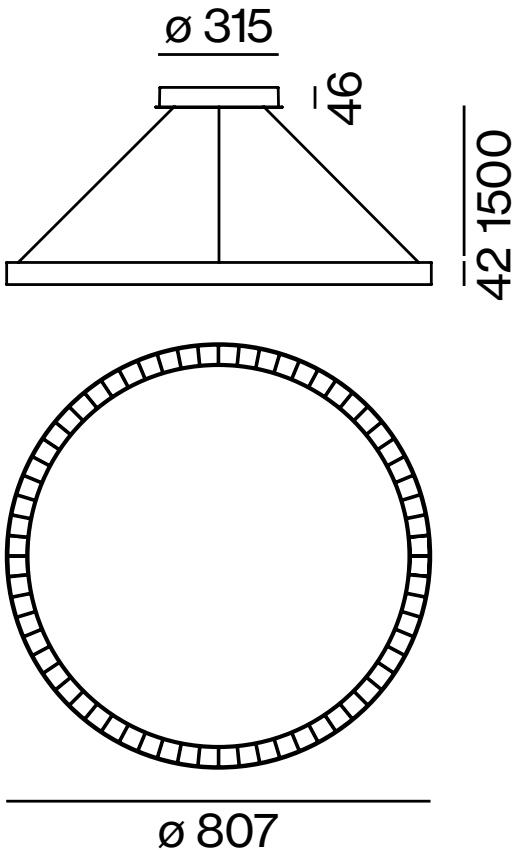
ø 315
46
1500
42
ø 807