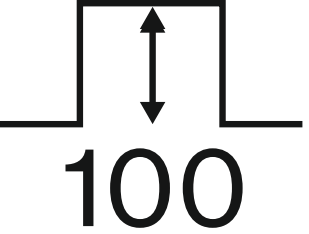
100

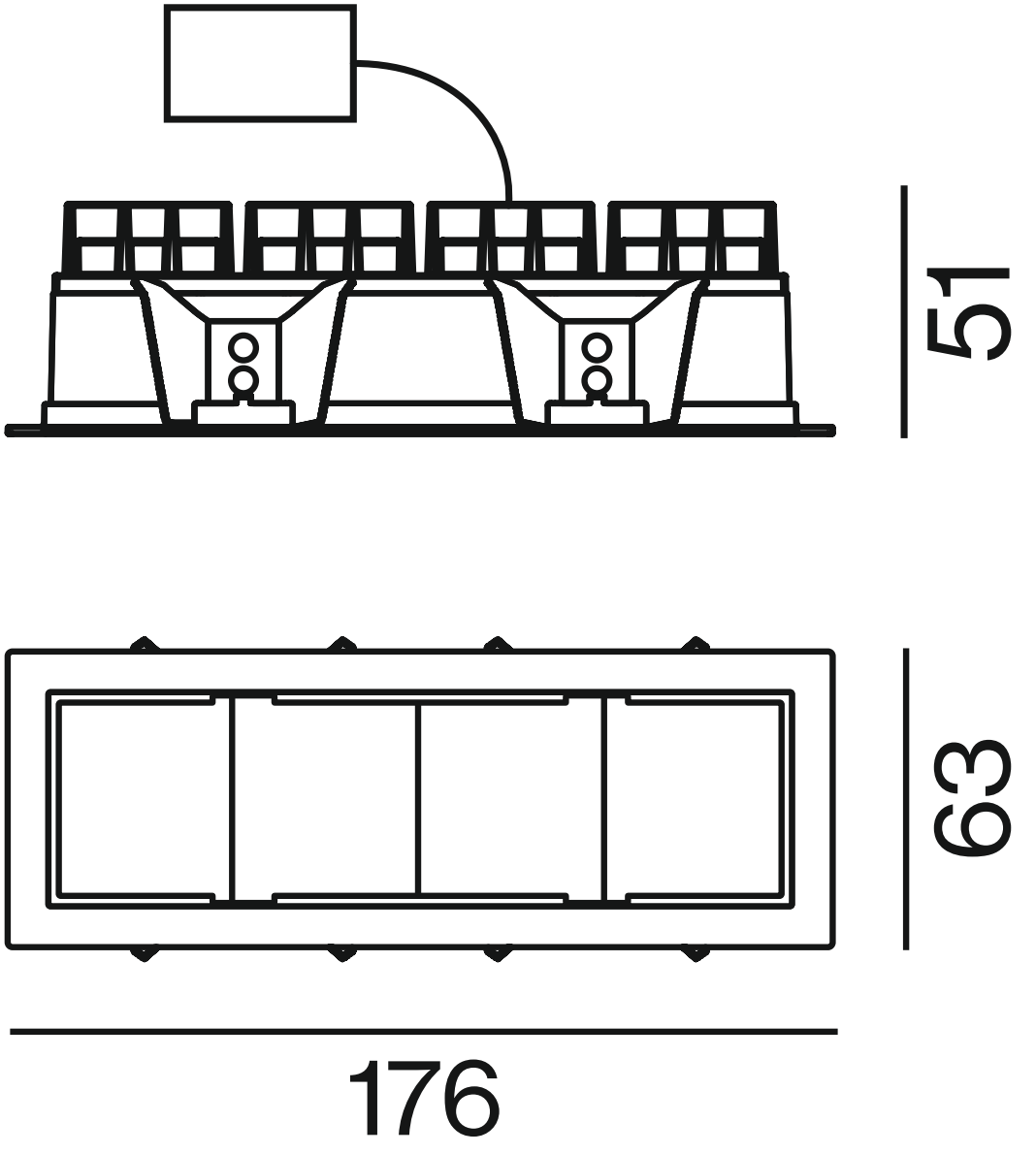
51
63
176