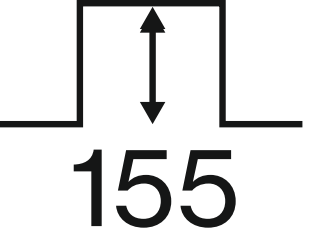
155

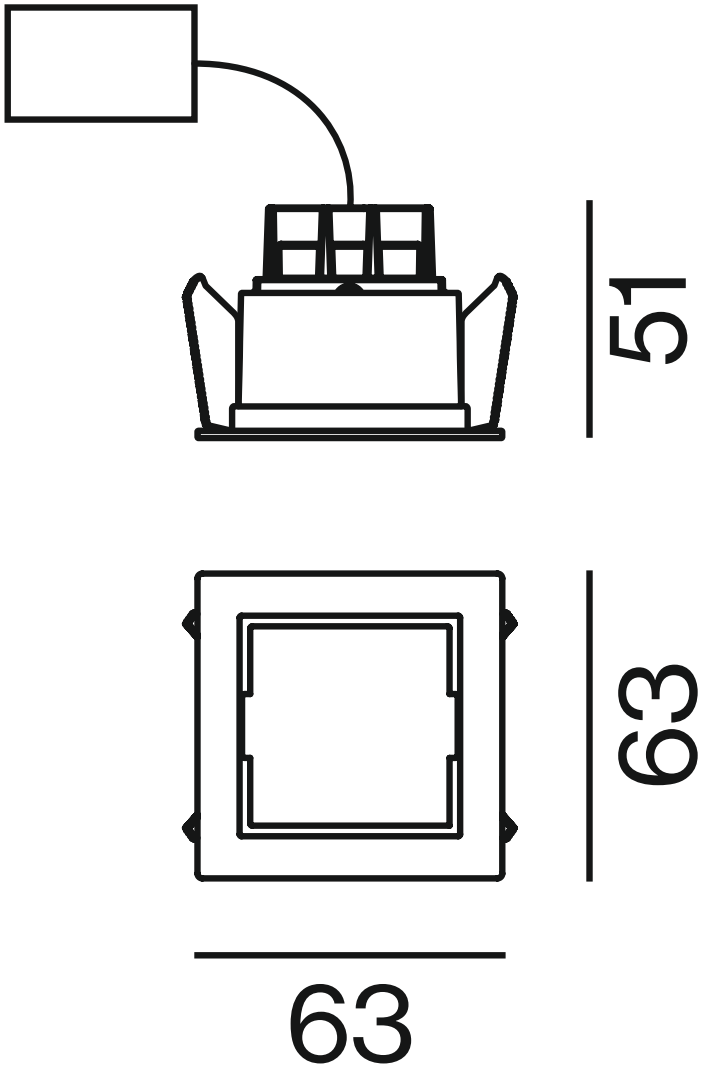
51
63
63