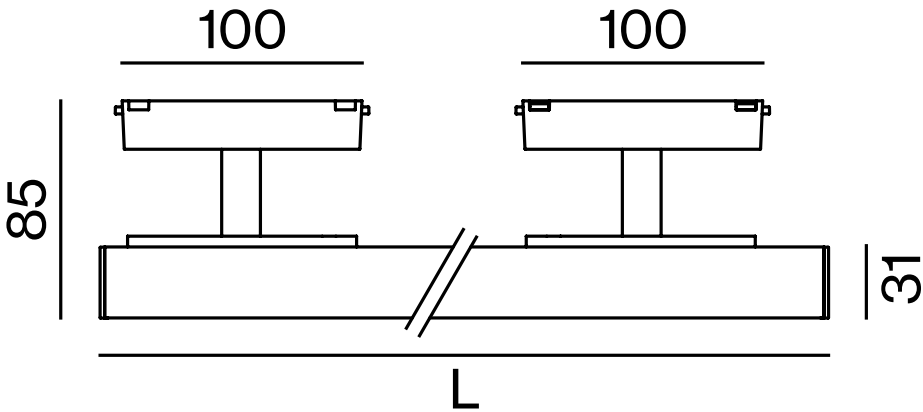
100
100
85
31
L