45xL+10

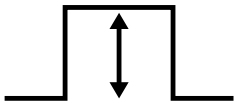
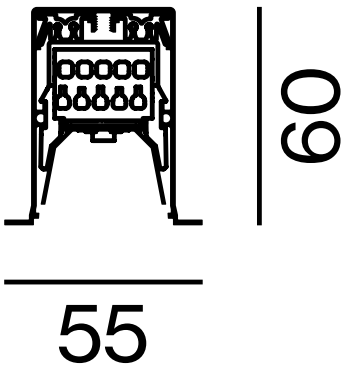
100