INSTALLATION
CHANNEL

042-700201G

Projekt / Typ

Notizen

Anzahl / Datum

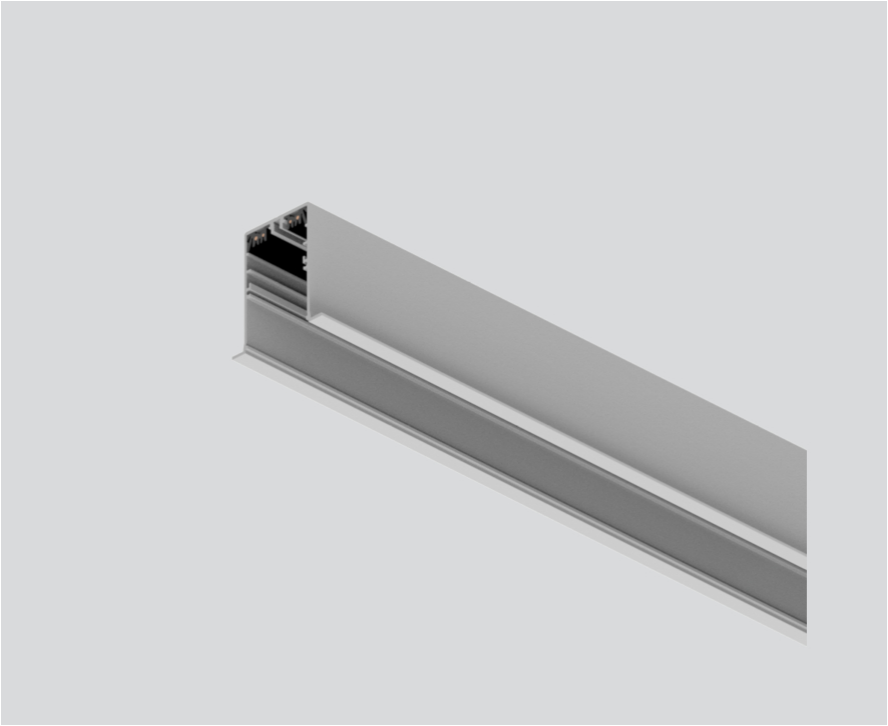

Allgemein

1000 mm

Weißes Aluminium , RAL 9006 [1]

Abmessungen

Länge 1000 mm

Breite 55 mm

Höhe 60 mm

Einbau mit Rand

Ausschnitt

Länge 1010 mm

Breite 45 mm

Einbautiefe 100 mm

[1] RAL Code

Produktskizze

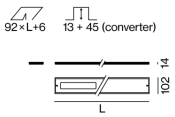

© XAL GmbH · Auer-Welsbach-Gasse 36 · 8055 Graz · Austria · www.xal.com