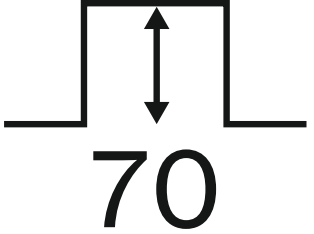
70

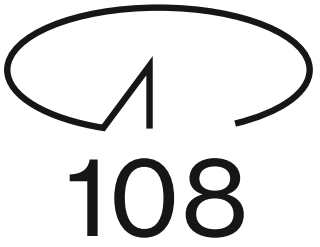
108

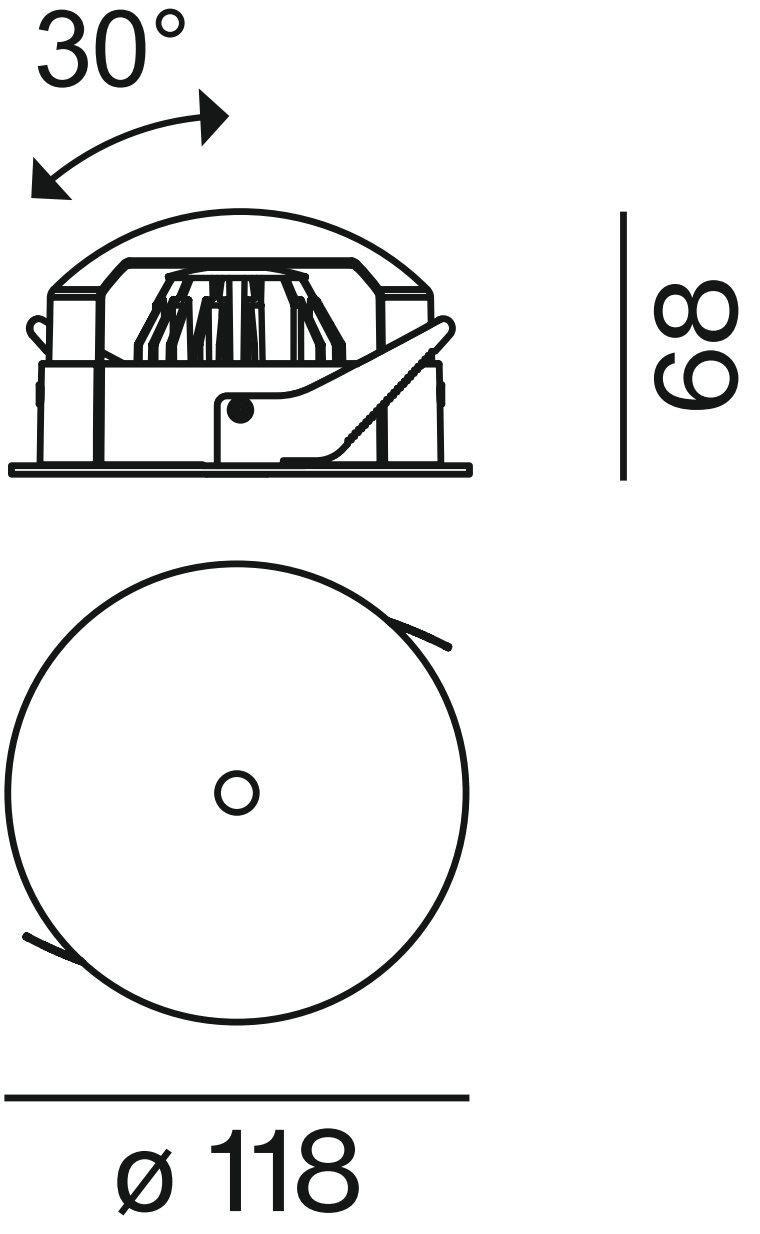
30°
68
ø 118