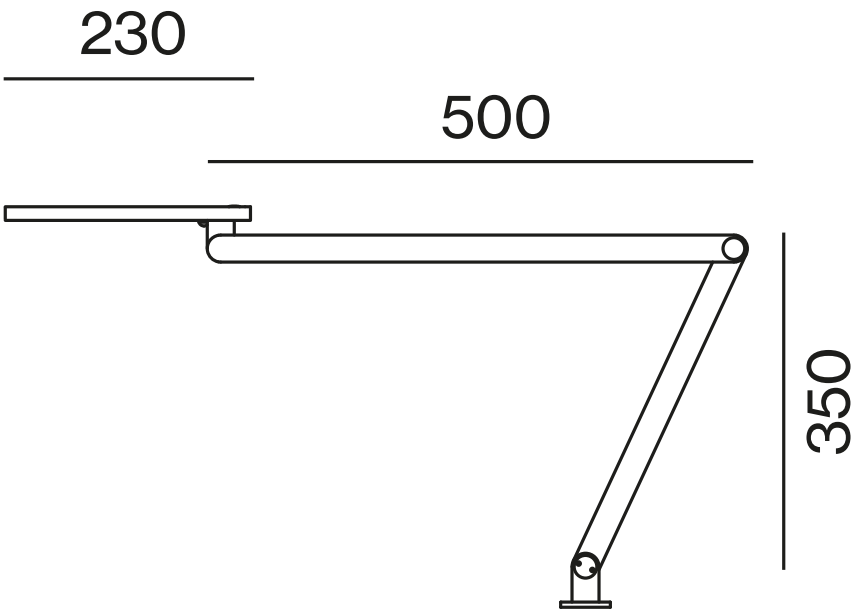
230
500
350