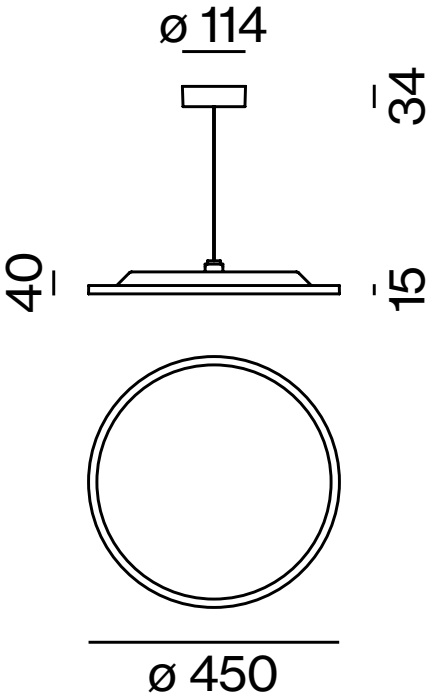
ø 114
34
40
15
ø 450