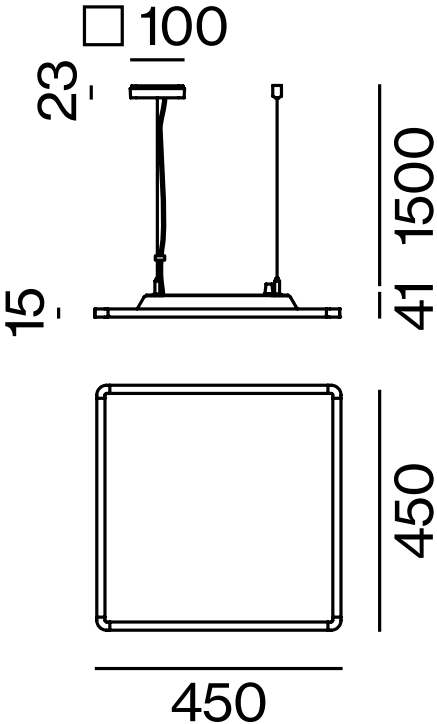
□100
23
15
1500
41
450
450