CHANNEL surface

058-6591110

Projekt / Typ

Notizen

Anzahl / Datum

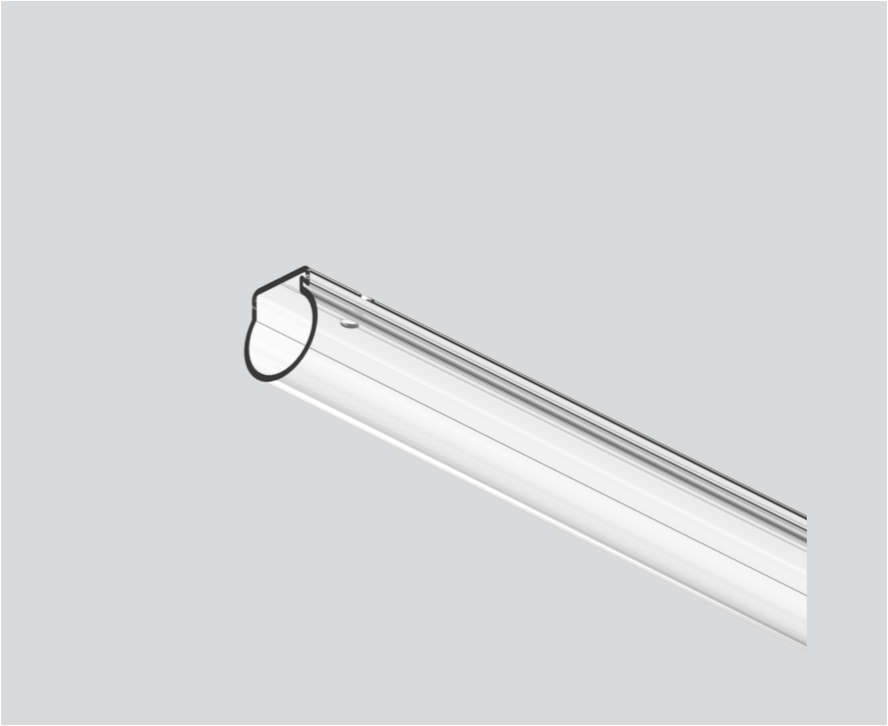

Allgemein

Transparent

Abmessungen

Länge 1000 mm | Breite 21 mm | Höhe 24 mm

0.18 kg

['058-6591110'] Bei den technischen Daten handelt es sich um Bemessungswerte für eine Umgebungstemperatur von 25°C. Die Angaben zum Lichtstrom unterliegen initial einer Toleranz von +/- 10%, jene zur elektrischen Anschlussleistung initial einer Toleranz von +/- 10% und jene zur Farbtemperatur initial +/- 150 Kelvin. Es wird keine Haftung für Druckfehler übernommen. Es gelten die AGB der XAL GmbH.

© XAL GmbH · Auer-Welsbach-Gasse 36 · 8055 Graz · Austria · www.xal.com