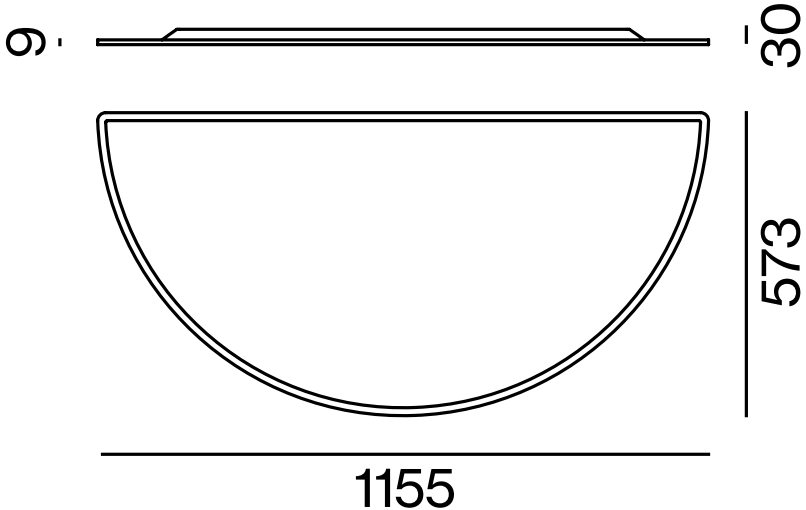
9
30
573
1155