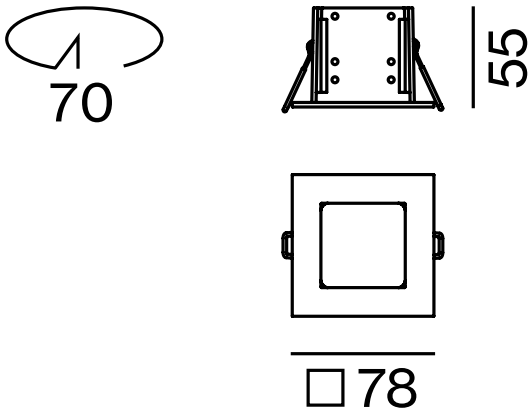
70
55
□78